DL 5.0F – GUIDE DE RÉFÉRENCE RAPIDE

1 Outils d'installation

Les outils et instruments suivants peuvent être utilisés pour installer la batterie.

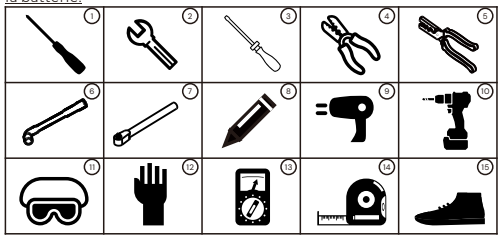

2 Liste de colisage

Après le déballage, vérifiez la liste de contrôle pour confirmer que tous les articles sont complets et non endommagés :

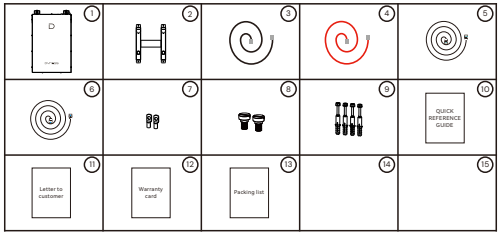

3 Définition de l'interface du produit

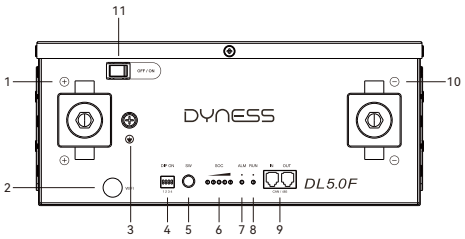

Article	Nom
1	Prise positive
2	Wi-Fi
3	Mise à la terre
4	ADD
5	SW
6	SOC
7	ALM
8	RUN
9	CAN/485
10	Prise négative
11	Interrupteur d'alimentation

4 Étapes d'installation

Remarques d'installation :

1.Altitude : ne pas dépasser 4000 m ;
2.Environnement de fonctionnement : installation à l'intérieur ou à l'extérieur ; le site doit être à l'abri de la lumière directe du soleil et du vent, sans poussière conductrice ni gaz corrosif ;
3.Le lieu d'installation doit être éloigné de la mer afin d'éviter l'air salin et les environnements à forte humidité ;
4.Le sol destiné à l'installation du produit doit être plat et de niveau ;
5.Aucun matériau inflammable ou explosif ne doit se trouver à proximité du site d'installation ;
6.La température ambiante optimale est de 15 °C à 30 °C ;
7.Tenir à l'écart de la poussière et des zones encombrées.

Installation verticale :
Placez-le directement sur le sol et il est prêt à l'emploi.

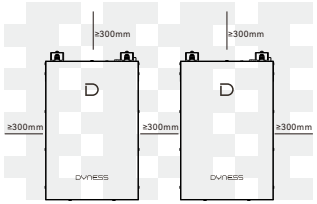

Installation murale :
Des accessoires de fixation murale sont nécessaires.

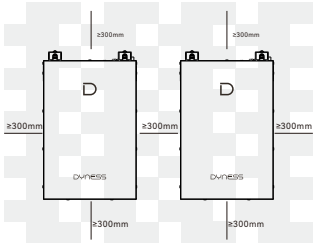

Étape 1 :
Vérifiez et confirmez que l'interrupteur sur le panneau avant du DL5.0F est en position « arrêt » afin de garantir l'absence de toute intervention sous tension.

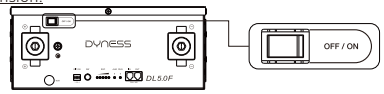

Étape 2
Utilisez le support mural (fourni dans le kit d'accessoires) et marquez les positions des trous de vis sur le mur (le support doit être perpendiculaire au sol lors du marquage des trous).

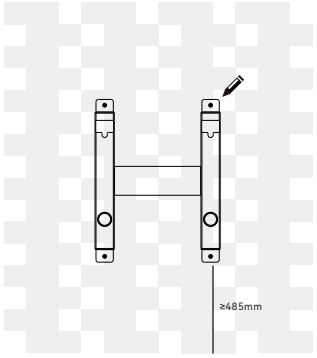

Étape 3
Selon les positions marquées, percer 4 trous d'un diamètre de 10 mm et d'une profondeur supérieure à 80 mm dans le mur à l'aide d'une perceuse électrique, destinés à la fixation des vis autotaraudeuses à tête hexagonale M6.
Le mur destiné à l'installation de la batterie doit être en brique pleine ou en béton, avec une capacité portante suffisante et une épaisseur de paroi d'au moins 100 mm.

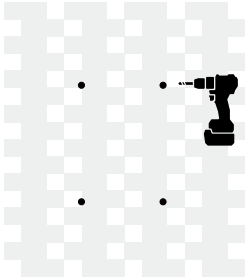

Étape 4
Fixez le support mural au mur à l'aide des vis autotaraudeuses à tête hexagonale M6, avec un couple de serrage de 9,8 N·m.

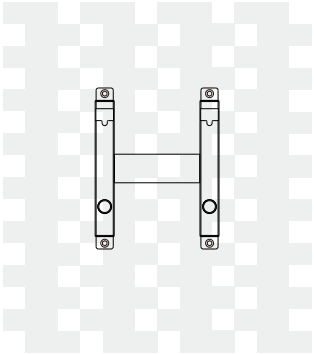

Étape 5
Comme illustré dans la figure ci-dessous, fixez deux vis à épaulement M8 sur le module de batterie. Le couple de serrage doit être de 11,8 N·m.

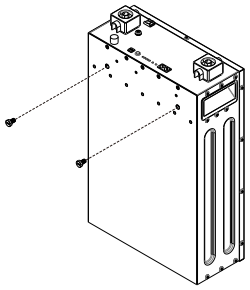

Étape 6
Assurez-vous que les deux têtes de vis situées à l'arrière du châssis sont insérées dans les fentes du support mural.

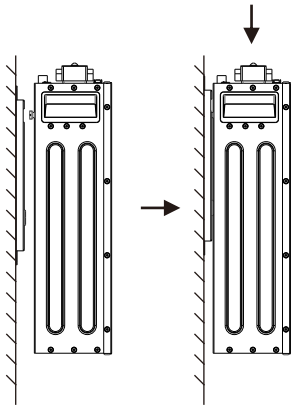

5 Étapes de câblage

Étape 1
Retirez les protections des bornes positive et négative ainsi que les vis de mise à la terre.

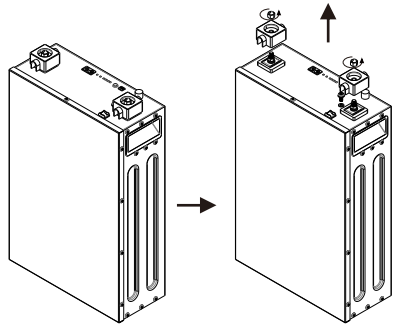

Étape 2
1. Sertissez le câble de mise à la terre (à l'aide des deux cosses OT fournies dans le kit d'accessoires) ;
2. Installez les câbles positif et négatif (le câble est inclus dans le kit d'accessoires) ;
3. Remettez les capots de protection des bornes positive et négative en place et serrez la vis de mise à la terre.

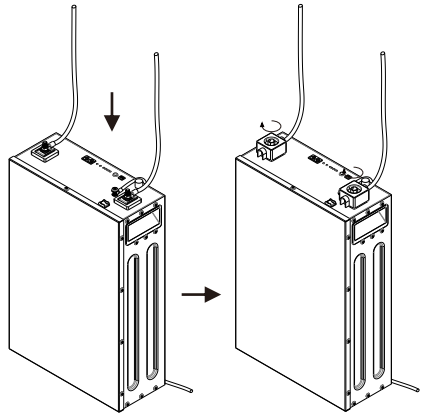

Étape 3

Connectez l'onduleur (les opérations sont les suivantes) :

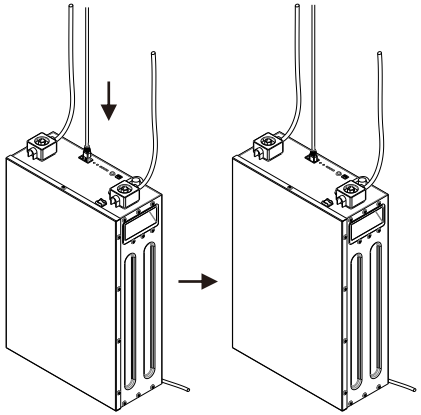

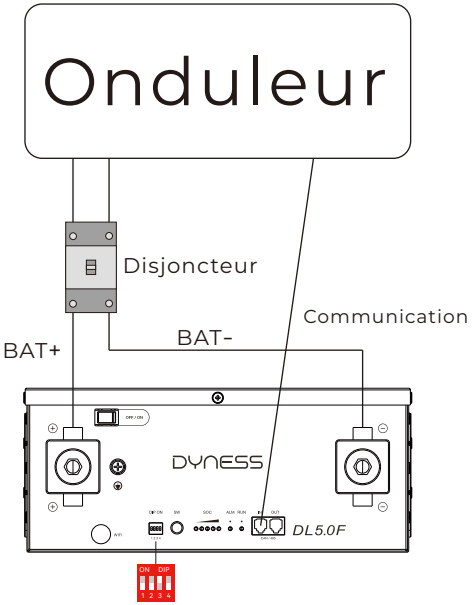

Avant de connecter l'onduleur, réglez le commutateur DIP « #3 » sur la position « ON ».

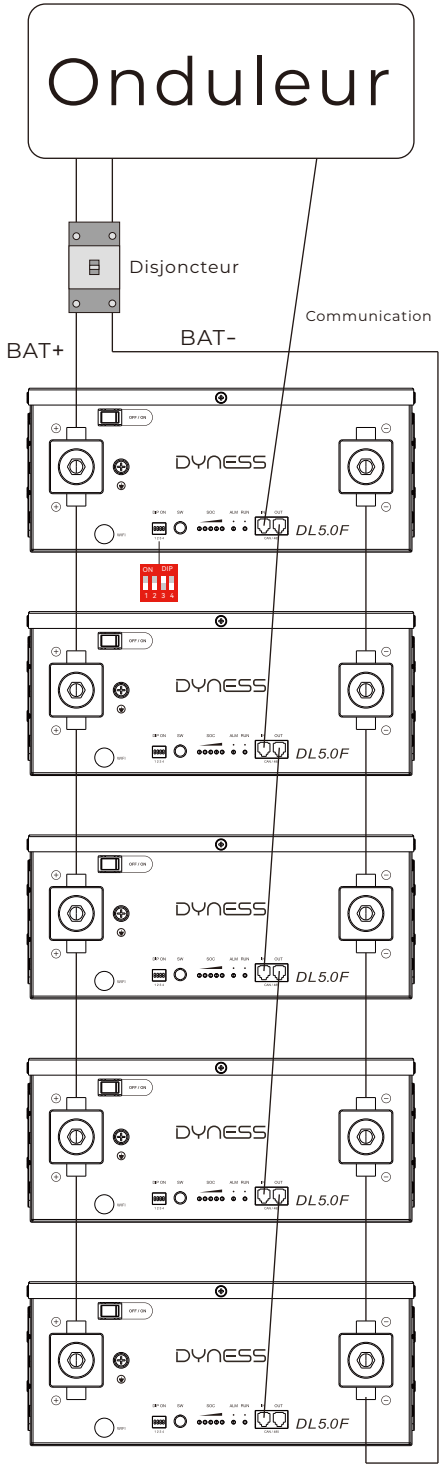

Lorsque plusieurs batteries sont utilisées en parallèle, il suffit de régler le commutateur DIP de la batterie principale sur le mode DIP correspondant ; les commutateurs DIP des batteries esclaves n'ont pas besoin d'être configurés.

Étape 4

Mise sous tension de la batterie :

1. Mettez l'interrupteur ON/OFF en position « ON ».

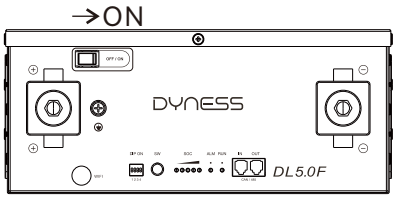

2.Appuyez sur le bouton SW pendant 3 s pour réveiller la batterie.

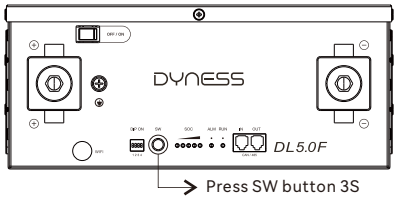

3.Vérifiez la tension de sortie du système et l'état des LED.

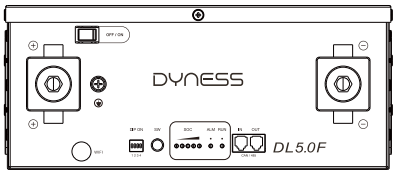

Explication des commutateurs DIP lors du raccordement de différents onduleurs :

Si la batterie communique avec Dyness (D3.0K~8.0K-LS), SMA, Victron, Ingeteam, Solplanet, SOFAR, Deye, Hoymiles, APsystems, LUXPOWER, MUST, SOSEN, Afore, Solis, GOODWE, TBB, SAJ, SOLAX, placez le commutateur DIP maître « #3 » en position « ON » :



Si la batterie communique avec Axpert-king/VMIII/MAX, Infinisolar, Growatt SPH/SPA (communication CAN), placez le commutateur DIP maître « #2 » en position « ON » :



Si la batterie communique avec le Growatt SPF HVM-P/ES/WPV via une communication RS485, placez les commutateurs DIP maître « #2 » et « #3 » en position « ON » :



Si la batterie communique avec la série Schneider Conext, placez les commutateurs DIP maître « #1 » et « #3 » en position « ON » :



Le contenu de ce guide d'installation rapide est susceptible d'être modifié sans préavis en raison de mises à jour du produit ou d'autres raisons. Veuillez consulter le site officiel de Dyness pour vérifier et télécharger la version la plus récente.

Manuel d'utilisation du DL5.0F

Dyness Digital Energy Technology Co., Ltd.
Email: service@dyness-tech.com
Company Address: 7th–8th Floors, Building 3 No. 58 Nanhu Road
Chengnan Subdistrict, Wuzhong District Suzhou, China